êÔ²ð²Ü Ø1:50

ՏԵՍՔ Բ-Բ

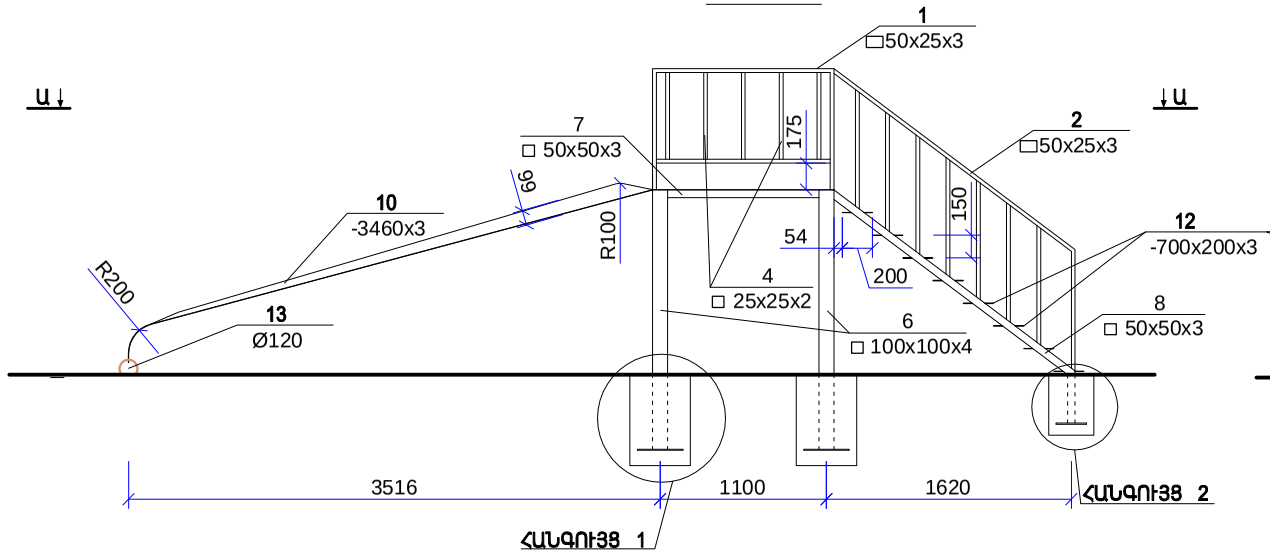

ՏԵՍՔ Գ-Գ

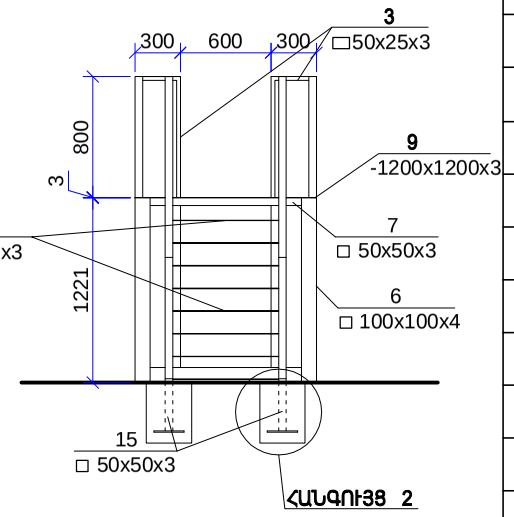

ՏԵՍՔ Ա-Ա

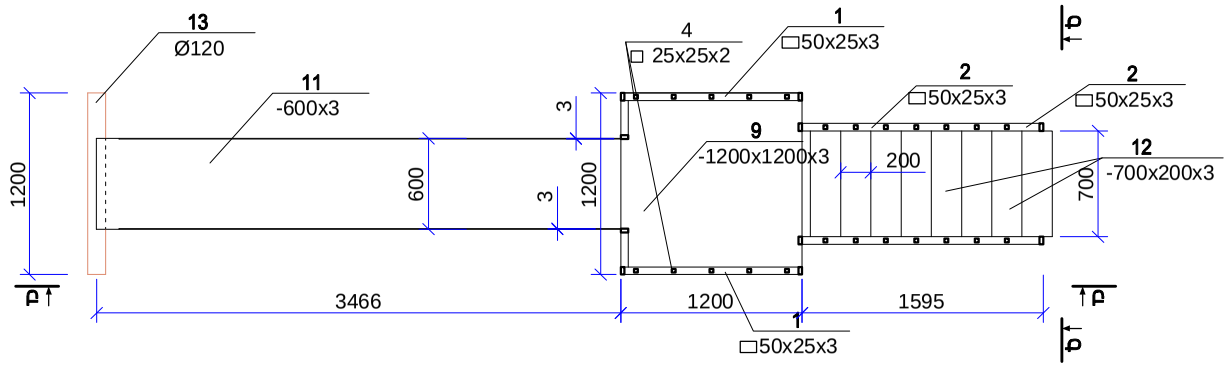

¸Æðø	ÜÞ²Ü²Î àôØÀ	²Üì²ÜàôØÀ		ø²Ü.Ð²Î	Ì²ÜàÂ.	ÀÜ¸Ð²Ü.
	êÔ²ð²ÜÆ Øºî²Ô²Î²Ü ¼ÈºØºÜîÜºðÆ Ø²êÜ²¶Æð					
1	ГОСТ8545-80	□50x25x3	L = 2800	2	8.77	17.54
2	———— " ————	□50x25x3	L = 3600	2	11.27	22.54
3	———— " ————	□50x25x3	L = 1050	2	3.29	6.58
4	———— " ————	□ 25x25x2 ø³ÜÉÁ 250	L = 575	10	0.80	8.00
5	———— " ————	□ 25x25x2 ø³ÜÉÁ 250	L = 775	14	1.08	15.12
6	———— " ————	□ 100x100x4	L = 1715	4	16.6	66.4
7	———— " ————	□ 50x50x3	L = 1000	4	3.13	12.52
8	———— " ————	□ 50x50x3	L = 2000	2	6.26	12.52
9	Øºî²Ô²Î²Ü ÂÆÂºÔ	-1200x1200x3		1	34.0	34.0
10	Øºî²Ô²Î²Ü ÂÆÂºÔ	-3460x3 È=650		2	53.0	106.0
11	Øºî²Ô²Î²Ü ÂÆÂºÔ	-600x3	L =3760	1	53.13	53.13
12	Øºî²Ô²Î²Ü ÂÆÂºÔ	-700x200x3		8	3.3	26.4
13	ö²ÚîºÜ¶ºð²Ü 1Ñ³ï	Ø120	L =1200	0.083 Ë.Ù		
	Î²Ü¶Ü²Î □100x100x4 (4 Ñ³ï)					
14	ГОСТ19903 - 76	-8X300	L = 300	1	3.92	3.92
	´ºîàÜ ÐÆØøºðÆ B15 ¸²êÆ 0.10Ù³, îàö²Ü² Ì ÊÆÖ 0.04Ù³					
	Î²Ü¶Ü²Î □50x25x3 (2 Ñ³ï)					
15	ГОСТ8545-80	□ 50x50x3	L = 350	1	1.10	1.10
16	———— " ————	-8X200	L = 200	1	2.51	2.51
	´ºîàÜ ÐÆØøºðÆ B15 ¸²êÆ 0.04Ù³, îàö²Ü² Ì ÊÆÖ 0.03Ù³					

ՀԱՆԳՈՒՅՑ 1

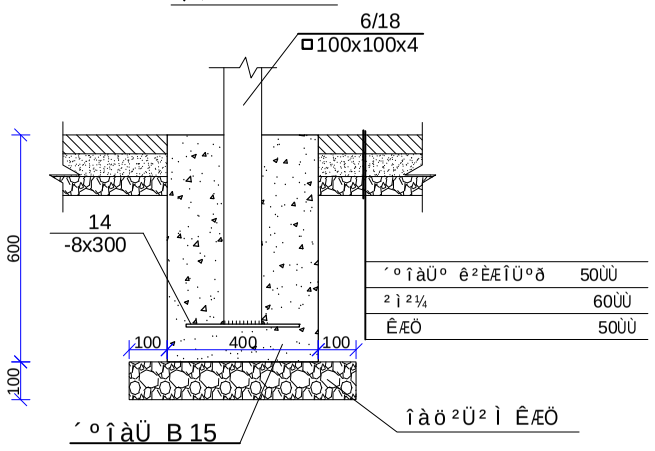

ՀԱՆԳՈՒՅՑ 2

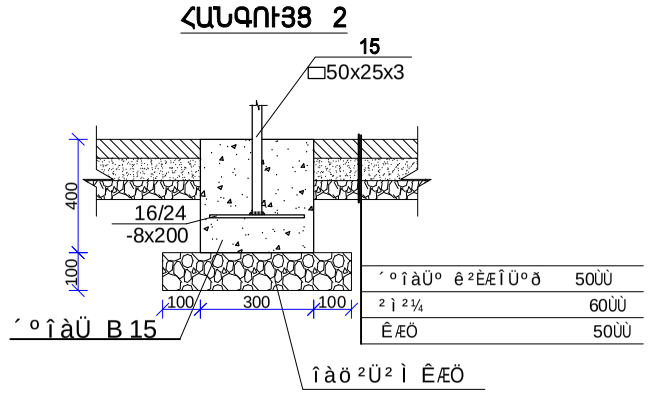

Megametr	Ք. ԵՐԵՎԱՆ, ԿԵՂՏՐՈՆ ՎԱՐՉԱԿԱՆ ՇՐՋԱՆ, ՄԱՅԱԹ-ԹԱՎԱՌ 37, 39 ՇԵՆՔԵՐԻ ԲԱԿԻ ՎԵՐԱՆՈՐՈԳՄԱՆ ԱՇԽԱՏԱՆՔՆԵՐ			ՊԱՏՎԵՐ N ԵՔ-ՊԸԱՇՀ 14/88	
			ՀԱՄՏԱՐԱԿՈՒՏԱՇԻՆԱՐԱԿԱՆ ՄԱՍ	ՓՈՓ.	ԹԵՐԹ	ԹԵՐԹԵՐ
ՆԱԽԱՊԱՏ	Ա. ՀԱՎԱԹՅԱՆ			ԱՆ	ՀՇ-14	17
			ՊԱՆԱՊԱՆ	«ՄԵԳԱՄԵՏՐ» ՍՊԸ		